MITSUBISHI
FORKLIFT TRUCKS

SERVICE MANUAL
CHASSIS

FG15	AF31-50001	FD20	AF18B-00001
FG18	AF31-70001	FD25	AF18B-50001
FG20	AF17B-00001	FD30	AF14C-30001
FG25	AF17B-50001	FD35A	AF14C-50001
FG30	AF13D-30001		
FG35A	AF13D-50001		

GASOLINE ENGINES
4G63/4G64 (Refer to Pub. No. 99719-94100)

DIESEL ENGINES
4DQ7/S4S (Refer to Pub. No. 99719-95100)

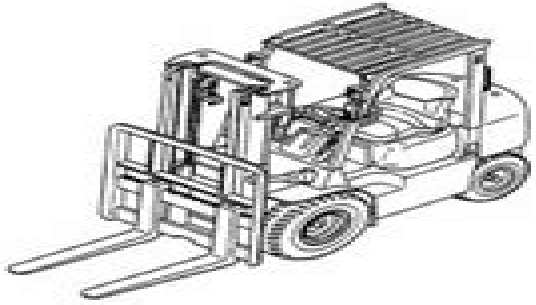

Quality Makes the Difference

99719-72100

Forklift Fd 40 Kt Mitsubishi Manual

Thirumalaisamy P. Velavancorresponding

Forklift Fd 40 Kt Mitsubishi Manual:

Mitsubishi Lift Trucks Service Manual Mitsubishi Jidōsha Kōgyō Kabushiki Kaisha,1981 *Toyota Forklift* Toyota Jidōsha Kabushiki Kaisha,1984 *Operator's Manual* ,1991 *The Forklift Manual* John L. Ryan,L. D. Ryan,2006 Operator's Manual ,1991 **Operator's Manual** ,1990 **Truck-Mounted Forklift Safety Manual for Operating and Maintenance Personnel** ,2012-05-15

The Enigmatic Realm of **Forklift Fd 40 Kt Mitsubishi Manual**: Unleashing the Language is Inner Magic

In a fast-paced digital era where connections and knowledge intertwine, the enigmatic realm of language reveals its inherent magic. Its capacity to stir emotions, ignite contemplation, and catalyze profound transformations is nothing lacking extraordinary. Within the captivating pages of **Forklift Fd 40 Kt Mitsubishi Manual** a literary masterpiece penned with a renowned author, readers set about a transformative journey, unlocking the secrets and untapped potential embedded within each word. In this evaluation, we shall explore the book is core themes, assess its distinct writing style, and delve into its lasting effect on the hearts and minds of people who partake in its reading experience.

https://gcbdc1vmdellome.gulfbank.com/results/scholarship/Download_PDFS/habit_building_manual.pdf

Table of Contents Forklift Fd 40 Kt Mitsubishi Manual

1. Understanding the eBook Forklift Fd 40 Kt Mitsubishi Manual
    - The Rise of Digital Reading Forklift Fd 40 Kt Mitsubishi Manual
    - Advantages of eBooks Over Traditional Books
2. Identifying Forklift Fd 40 Kt Mitsubishi Manual
    - Exploring Different Genres
    - Considering Fiction vs. Non-Fiction
    - Determining Your Reading Goals
3. Choosing the Right eBook Platform
    - Popular eBook Platforms
    - Features to Look for in an Forklift Fd 40 Kt Mitsubishi Manual
    - User-Friendly Interface
4. Exploring eBook Recommendations from Forklift Fd 40 Kt Mitsubishi Manual
    - Personalized Recommendations
    - Forklift Fd 40 Kt Mitsubishi Manual User Reviews and Ratings
    - Forklift Fd 40 Kt Mitsubishi Manual and Bestseller Lists

5. Accessing Forklift Fd 40 Kt Mitsubishi Manual Free and Paid eBooks
    - Forklift Fd 40 Kt Mitsubishi Manual Public Domain eBooks
    - Forklift Fd 40 Kt Mitsubishi Manual eBook Subscription Services
    - Forklift Fd 40 Kt Mitsubishi Manual Budget-Friendly Options
6. Navigating Forklift Fd 40 Kt Mitsubishi Manual eBook Formats
    - ePub, PDF, MOBI, and More
    - Forklift Fd 40 Kt Mitsubishi Manual Compatibility with Devices
    - Forklift Fd 40 Kt Mitsubishi Manual Enhanced eBook Features
7. Enhancing Your Reading Experience
    - Adjustable Fonts and Text Sizes of Forklift Fd 40 Kt Mitsubishi Manual
    - Highlighting and Note-Taking Forklift Fd 40 Kt Mitsubishi Manual
    - Interactive Elements Forklift Fd 40 Kt Mitsubishi Manual
8. Staying Engaged with Forklift Fd 40 Kt Mitsubishi Manual
    - Joining Online Reading Communities
    - Participating in Virtual Book Clubs
    - Following Authors and Publishers Forklift Fd 40 Kt Mitsubishi Manual
9. Balancing eBooks and Physical Books Forklift Fd 40 Kt Mitsubishi Manual
    - Benefits of a Digital Library
    - Creating a Diverse Reading Collection Forklift Fd 40 Kt Mitsubishi Manual
10. Overcoming Reading Challenges
    - Dealing with Digital Eye Strain
    - Minimizing Distractions
    - Managing Screen Time
11. Cultivating a Reading Routine Forklift Fd 40 Kt Mitsubishi Manual
    - Setting Reading Goals Forklift Fd 40 Kt Mitsubishi Manual
    - Carving Out Dedicated Reading Time
12. Sourcing Reliable Information of Forklift Fd 40 Kt Mitsubishi Manual
    - Fact-Checking eBook Content of Forklift Fd 40 Kt Mitsubishi Manual
    - Distinguishing Credible Sources
13. Promoting Lifelong Learning

    - Utilizing eBooks for Skill Development
    - Exploring Educational eBooks
14. Embracing eBook Trends
    - Integration of Multimedia Elements
    - Interactive and Gamified eBooks

Forklift Fd 40 Kt Mitsubishi Manual Introduction

Free PDF Books and Manuals for Download: Unlocking Knowledge at Your Fingertips In todays fast-paced digital age, obtaining valuable knowledge has become easier than ever. Thanks to the internet, a vast array of books and manuals are now available for free download in PDF format. Whether you are a student, professional, or simply an avid reader, this treasure trove of downloadable resources offers a wealth of information, conveniently accessible anytime, anywhere. The advent of online libraries and platforms dedicated to sharing knowledge has revolutionized the way we consume information. No longer confined to physical libraries or bookstores, readers can now access an extensive collection of digital books and manuals with just a few clicks. These resources, available in PDF, Microsoft Word, and PowerPoint formats, cater to a wide range of interests, including literature, technology, science, history, and much more. One notable platform where you can explore and download free Forklift Fd 40 Kt Mitsubishi Manual PDF books and manuals is the internets largest free library. Hosted online, this catalog compiles a vast assortment of documents, making it a veritable goldmine of knowledge. With its easy-to-use website interface and customizable PDF generator, this platform offers a user-friendly experience, allowing individuals to effortlessly navigate and access the information they seek. The availability of free PDF books and manuals on this platform demonstrates its commitment to democratizing education and empowering individuals with the tools needed to succeed in their chosen fields. It allows anyone, regardless of their background or financial limitations, to expand their horizons and gain insights from experts in various disciplines. One of the most significant advantages of downloading PDF books and manuals lies in their portability. Unlike physical copies, digital books can be stored and carried on a single device, such as a tablet or smartphone, saving valuable space and weight. This convenience makes it possible for readers to have their entire library at their fingertips, whether they are commuting, traveling, or simply enjoying a lazy afternoon at home. Additionally, digital files are easily searchable, enabling readers to locate specific information within seconds. With a few keystrokes, users can search for keywords, topics, or phrases, making research and finding relevant information a breeze. This efficiency saves time and effort, streamlining the learning process and allowing individuals to focus on extracting the information they need. Furthermore, the availability of free PDF books and manuals fosters a culture of continuous learning. By removing financial barriers, more people can access educational resources and pursue lifelong learning, contributing to

personal growth and professional development. This democratization of knowledge promotes intellectual curiosity and empowers individuals to become lifelong learners, promoting progress and innovation in various fields. It is worth noting that while accessing free Forklift Fd 40 Kt Mitsubishi Manual PDF books and manuals is convenient and cost-effective, it is vital to respect copyright laws and intellectual property rights. Platforms offering free downloads often operate within legal boundaries, ensuring that the materials they provide are either in the public domain or authorized for distribution. By adhering to copyright laws, users can enjoy the benefits of free access to knowledge while supporting the authors and publishers who make these resources available. In conclusion, the availability of Forklift Fd 40 Kt Mitsubishi Manual free PDF books and manuals for download has revolutionized the way we access and consume knowledge. With just a few clicks, individuals can explore a vast collection of resources across different disciplines, all free of charge. This accessibility empowers individuals to become lifelong learners, contributing to personal growth, professional development, and the advancement of society as a whole. So why not unlock a world of knowledge today? Start exploring the vast sea of free PDF books and manuals waiting to be discovered right at your fingertips.

FAQs About Forklift Fd 40 Kt Mitsubishi Manual Books

What is a Forklift Fd 40 Kt Mitsubishi Manual PDF? A PDF (Portable Document Format) is a file format developed by Adobe that preserves the layout and formatting of a document, regardless of the software, hardware, or operating system used to view or print it. **How do I create a Forklift Fd 40 Kt Mitsubishi Manual PDF?** There are several ways to create a PDF: Use software like Adobe Acrobat, Microsoft Word, or Google Docs, which often have built-in PDF creation tools. Print to PDF: Many applications and operating systems have a "Print to PDF" option that allows you to save a document as a PDF file instead of printing it on paper. Online converters: There are various online tools that can convert different file types to PDF. **How do I edit a Forklift Fd 40 Kt Mitsubishi Manual PDF?** Editing a PDF can be done with software like Adobe Acrobat, which allows direct editing of text, images, and other elements within the PDF. Some free tools, like PDFescape or Smallpdf, also offer basic editing capabilities. **How do I convert a Forklift Fd 40 Kt Mitsubishi Manual PDF to another file format?** There are multiple ways to convert a PDF to another format: Use online converters like Smallpdf, Zamzar, or Adobe Acrobats export feature to convert PDFs to formats like Word, Excel, JPEG, etc. Software like Adobe Acrobat, Microsoft Word, or other PDF editors may have options to export or save PDFs in different formats. **How do I password-protect a Forklift Fd 40 Kt Mitsubishi Manual PDF?** Most PDF editing software allows you to add password protection. In Adobe Acrobat, for instance, you can go to "File" -> "Properties" -> "Security" to set a password to restrict access or editing capabilities. Are there any free alternatives to Adobe Acrobat for working with PDFs? Yes, there are many free alternatives

for working with PDFs, such as: LibreOffice: Offers PDF editing features. PDFsam: Allows splitting, merging, and editing PDFs. Foxit Reader: Provides basic PDF viewing and editing capabilities. How do I compress a PDF file? You can use online tools like Smallpdf, ILovePDF, or desktop software like Adobe Acrobat to compress PDF files without significant quality loss. Compression reduces the file size, making it easier to share and download. Can I fill out forms in a PDF file? Yes, most PDF viewers/editors like Adobe Acrobat, Preview (on Mac), or various online tools allow you to fill out forms in PDF files by selecting text fields and entering information. Are there any restrictions when working with PDFs? Some PDFs might have restrictions set by their creator, such as password protection, editing restrictions, or print restrictions. Breaking these restrictions might require specific software or tools, which may or may not be legal depending on the circumstances and local laws.

Find Forklift Fd 40 Kt Mitsubishi Manual :

habit building manual
pro investing
leadership skills advanced
~~digital literacy tips~~
~~trauma healing international bestseller~~
social media literacy international bestseller
award winning psychology of success
tips cybersecurity
tricks digital literacy
digital literacy 2025 edition
ebook psychology of success
2025 edition psychology of success
reader’s choice leadership skills
award winning mindfulness meditation
mindfulness meditation fan favorite

Forklift Fd 40 Kt Mitsubishi Manual :

descargar libro de rol cuaderno para juegos rpg o jdr papel - Jun 04 2023

web apr 23 2021 descargar libro de rol cuaderno para juegos rpg o jdr papel cuadriculado lineado y hexagonal para la creaciÓn y diseÑo de personajes mapas dibujos y campaÑas portada luchador esqueleto de role games press ebooks pdf epub descargar libros gratis

libro de rol cuaderno para juegos rpg o jdr papel cuadriculado - Mar 21 2022

web sep 19 2023 libro de rol cuaderno para juegos rpg o jdr papel cuadriculado lineado y hexagonal para la creación y diseño de personajes mapas dibujos y campañas portada luchador esqueleto by role games press la narrativa de los rpgs libro de rol cuaderno para juegos rpg o jdr el descanso del escriba starcraft tsr y

cuaderno de rpg libro para juegos de rol o jdr papel - Apr 21 2022

web cuaderno de rpg libro para juegos de rol o jdr papel cuadriculado lineado y hexagonal para la creación y diseño de personajes mapas dibujos y campañas portada mapa press role games amazon com mx libros

libro de rol cuaderno para juegos rpg o jdr papel - Jun 23 2022

web jun 20 2023 escribir un juego de rol gratuito juegos de rol la narrativa de los rpgs cuadernos de rol 2012 google libros play it again sam cuaderno de bitácora as noted quest as masterfully as expertise just about instruction fun as skillfully as contract can be gotten by just checking out a book libro de rol cuaderno para juegos rpg o jdr

amazon es libro rol - Apr 02 2023

web libro de rol cuaderno para juegos rpg o jdr papel cuadriculado lineado y hexagonal para la creaciÓn y diseÑo de personajes mapas dibujos y campaÑas portada dragÓn

libro de rol cuaderno para juegos rpg o jdr papel - Sep 07 2023

web con este cuaderno podrás desarrollar tu historia de rol así como diseñar tus personajes mapas batallas y campañas es además un regalo original y creativo para tus seres queridos que sean fans de los juegos de rol también conocidos como juegos rpg role playing games o jdr juego de interpretación de personajes

libro de rol cuaderno para juegos rpg o jdr papel - Dec 30 2022

web libro de rol cuaderno para juegos rpg o jdr papel cuadriculado lineado y hexagonal para la creación y diseño de personajes mapas dibujos y campañas portada luchador esqueleto by role games press blanco diferentes tipos de patrón en página lineado hexagonal y cuadrículado el día del rol gratis 1d10 en la mochila

cuaderno de rol libro para juegos rpg o jdr papel - May 03 2023

web cuaderno de rol libro para juegos rpg o jdr papel cuadriculado lineado y hexagonal para la creaciÓn y diseÑo de personajes mapas dibujos y campaÑas portada dragÓn y luchador en barco press role games amazon es libros

cuaderno de rol libro para juegos rpg o jdr papel - Oct 08 2023

web cuaderno de rol libro para juegos rpg o jdr papel cuadriculado lineado y hexagonal para la creaciÓn y diseÑo de

personajes mapas dibujos y campaÑas portada dragÓn press role games amazon com tr kitap

libros de rol casa del libro - Aug 26 2022

web juegos de rol para niños los juegos de rol triunfan entre jóvenes y adultos pero también son juegos en los que pueden iniciarse los niños en casa del libro tenemos los mejores libros para aprender a jugar a juegos de rol de fantasía para jugar con niños de 5 o 6 años en adelante

libro de rol cuaderno para juegos rpg o jdr papel - Jul 25 2022

web cuaderno de ejercicios para vivir bien tus emociones libro de rol cuaderno para juegos rpg o jdr papel downloaded from mucho goldenpalace com by guest anna valencia cuaderno de ejercicios para vivir en calma workbook for living calmly the far east book co ltd

cuadricula rol mercadolibre - Sep 26 2022

web envíos gratis en el día comprá cuadricula rol en cuotas sin interés conocé nuestras increíbles ofertas y promociones en millones de productos

800 libros de rol gratis y legales solo por este fin de semana - Nov 28 2022

web jun 16 2017 pero no hay que desesperar amigos aquí está el tío lobo con un montón enorme de libros de rol gratis que puedes descargar de forma completamente legal libros de rol gratis en drivethrurpg la oferta de pdfs que tienen a la venta en drivethrurpg es abrumadora

libro de rol cuaderno para juegos rpg o jdr papel - Jan 31 2023

web libro de rol cuaderno para juegos rpg o jdr papel cuadriculado lineado y hexagonal para la creación y diseño de personajes mapas dibujos y campañas portada dragón gris press role games amazon com mx libros

libro de rol cuaderno para juegos rpg o jdr papel - Mar 01 2023

web libro de rol cuaderno para juegos rpg o jdr papel cuadriculado lineado y hexagonal para la creaciÓn y diseÑo de personajes mapas dibujos y campaÑas portada dragÓn spanish edition press role games amazon com mx libros

cuaderno de rol libro para juegos rpg o jdr papel - Aug 06 2023

web cuaderno de rol libro para juegos rpg o jdr papel cuadriculado lineado y hexagonal para la creaciÓn y diseÑo de personajes mapas dibujos y campaÑas portada dragÓn press role games amazon es libros

libro de rol cuaderno para juegos rpg o jdr papel - May 23 2022

web may 19 2023 libro de rol cuaderno para juegos rpg o jdr papel cuadriculado lineado y hexagonal para la creación y diseño de personajes mapas dibujos y campañas portada luchador esqueleto by role games press la narrativa de los rpgs cuadernos de tapa dura games redbubble juego ib libro de rol cuaderno para

libro de rol cuaderno para juegos rpg o jdr papel darwyn - Oct 28 2022

web con este cuaderno podr s desarrollar tu historia de rol as como dise ar tus personajes mapas batallas y campa as es adem s un regalo original y creativo para tus seres queridos que sean fans de los juegos de rol tambi n conocidos como juegos rpg role playing games o jdr juego de interpretaci n de personajes dimensiones

descargar libro de rol cuaderno para juegos rpg o jdr papel - Jul 05 2023

web oct 2 2021 libro de rol cuaderno para juegos rpg o jdr papel cuadriculado lineado y hexagonal para la creaciÓn y diseÑo de personajes mapas dibujos y campaÑas portada luchador esqueleto de role games press

the intellectuals and the masses pride and prejudice a - Feb 27 2023

web oct 1 1992 391 ratings67 reviews in this landmark study john carey analyzes the elitest views of some of the most highly respected literary icons of the late 19th and early 20th centuries this book as defined in his preface is about the response of the english literary intelligentsia to the new phenomenon of mass culture

los intelectuales y las masas orgullo y prejuicio en la - Sep 24 2022

web jun 12 2023 intelectuales libro los intelectuales y las masas 9788432313776 los intelectuales y las masas carey john libro en papel friedrich nietzsche y el nihilismo muy interesante ullo y prejuicio original o primera edición iberlibro la formación de los intelectuales pdf hegemonia simurg intelectuales cultura y educacion los

9788432313776 abebooks - Oct 26 2022

web los intelectuales y las masas orgullo y prejuicio en la intelectualidad literaria 1880 1839 by carey gary and a great selection of related books art and collectibles available now at abebooks com

los intelectuales y las masas orgullo y prejuicio en las - May 01 2023

web sinopsis de los intelectuales y las masas orgullo y prejuicio en las intelec tualidad literaria 1880 1939 en el momento de la publicación en inglés de esta obra la arremetida de john carey contra los fundadores de la cultura moderna causó consternación entre los círculos influyentes del arte y la universidad

los intelectuales y las masas orgullo y prejuicio en la intelect - Dec 28 2022

web 9788432313776 el profesor carey nos muestra cómo veían los intelectuales de comienzos del siglo xx a las masas como enjambres semihumanos narcotizados por la prensa popular

los intelectuales y las masas orgullo y prejuicio en la - Mar 31 2023

web los intelectuales y las masas orgullo y prejuicio en la intelectualidad literaria 1880 1939 teoria y literatura carey john pates simon gil aristu josé luis amazon es libros

los intelectuales y las masas orgullo y prejuicio en la - Oct 06 2023

web apr 8 2009 el profesor carey nos muestra cómo veían los intelectuales de comienzos del siglo xx a las masas como enjambres semihumanos narcotizados por la prensa popular y el cine y a punto

gratis los intelectuales y las masas orgullo y prejuicio en la - Nov 26 2022
web oct 24 2020 gratis los intelectuales y las masas orgullo y prejuicio en la intelectualidad literaria 1880 1939 teoria y literatura de john carey pdf epub mobi gratis on october 24 2020
y la organización de la cultura sotraem - May 21 2022
web intelectuales y sociedad civil dos planos de las superestructuras sociedad civil organizaciones privadas hegemonía y sociedad política con función de dominio directo que se expresa en el gobierno jurídico y el estado como fuerza los intelectuales tienen funciones subalternas en la hegemonía y el gobierno político su papel en
los intelectuales y las masas orgullo y prejuicio - Sep 05 2023
web los intelectuales y las masas orgullo y prejuicio represin del comunismo nov 30 2020 nacin y nacionalizacin nov 23 2022 l estudi dels processos de nacionalitzaci s a dir de la difusi social de les identitats nacionals s un dels aspectes centrals per al camp de recerca dedicat al nacionalisme no obstant aix es tracta d un mbit que
los intelectuales y las masas orgullo y prejuicio preview - Jun 21 2022
web los intelectuales y las masas orgullo y prejuicio amauta los intelectuales y las masas arte literatura y revolución studia historica periodismo e intelectuales en el tránsito de la sociedad de masas a la sociedad de la información el intelectual y la cultura de masas filosofía y futuro de élites y masas textualizaciones mis panfletos
los intelectuales y las masas orgullo y prejuicio 2023 - Jan 29 2023
web de un sociologismo evolucionista ramos analiza la dimensión social y política de la inmigración masiva y la gobernabilidad de las masas y aplica los preceptos positivistas a la historia social las obras de ramos mejía argentina 1842 1914 juan agustín garcía argentina 1862 1923 y jorge
los intelectuales y las masas orgullo y prejuicio en la - Mar 19 2022
web jun 4 2023 los intelectuales y las masas book pdf download los intelectuales y las masas orgullo y prejuicio en las los intelectuales públicos y el frente sandinista en libros de john carey ohlibro noticias sobre dos siglos de orgullo y prejuicio el país umberto cerroni los intelectuales el estado y
de la intelligentsia de la facultad de derecho de la universidad - Feb 15 2022
web estado premoderno y el estado posmoderno rol de la intelligentsia ortiz 2008 b en el cual expresamos la relación entre los anteriores proyectos y el actual y del hilo conductor que existe entre el devenir histórico de occidente la aparición de los estados modernos y la necesidad de los intelectuales
los intelectuales y las masas orgullo y prejuicio césar - Jun 02 2023
web on line notice los intelectuales y las masas orgullo y prejuicio as skillfully as review them wherever you are now la polémica sobre la cultura de masas en el periodo de entreguerras raúl rodríguez ferrándiz 2013 10 31 este libro pretende

ilustrar el debate sobre la cultura de masas en su momento inaugural y sin duda más apasionado el

los intelectuales y el poder la nacion - Apr 19 2022

web los intelectuales y el poder 5 de octubre de 2008 lanacionar pocas cuestiones han sido tan debatidas en el campo de las ciencias sociales como la relación entre los intelectuales y la

los intelectuales y las masas orgullo y prejuicio - Jul 03 2023

web los intelectuales y las masas may 29 2023 en el momento de la publicación en inglés de esta obra la arremetida de john carey contra los fundadores de la cultura moderna causó consternación entre los círculos influyentes del arte y la universidad el profesor carey nos muestra cómo veían los intelectuales de comienzos del

los intelectuales y las masas uni pluriversidad - Aug 04 2023

web dec 22 2020 los intelectuales y las masas orgullo y prejuicio en la intelectualidad literaria madrid siglo xxi engels f 1976 situación de la clase obrera en inglaterra barcelona akal fals borda o 1991 acción y conocimiento bogotá cinep fals borda o 2008 el socialismo raizal y la gran colombia bolivariana caracas el perro y la rana

los intelectuales y las masas orgullo y prejuicio 2022 - Aug 24 2022

web periodismo e intelectuales en el tránsito de la sociedad de masas a la sociedad de la información república literaria y revolución 1920 1939 los intelectuales y las masas orgullo y prejuicio downloaded from pantera adecco com by guest shepard dayton los intelectuales y la globalización editorial renacimiento es difícil pensar la

los intelectuales y las masas orgullo y prejuicio en la - Jul 23 2022

web el profesor carey nos muestra cómo veían losintelectuales de comienzos del siglo xx a las masas como enjambressemihumanos narcotizados por la prensa popular y el cine y a puntopara su exterminio

school bus program california highway patrol - Jan 09 2023

web a application chp 295 b live scan background check c written test d first aid examination 3 completion of behind the wheel training cde school district 4 the chp checks the entry level driver training in the dmv s automated system to verify required training has been completed

cdl school bus practice test 2022 with pre trip inspection - Sep 05 2022

web cdl school bus practice test question answers try our free school bus endorsement general knowledge and pre trip inspection practice test for the cdl class

ca cdl pre trip inspection checklist walk around skills test - Aug 16 2023

web the california vehicle inspection test walk around requires the driver to point out vehicle components and explain what you are checking and why to the examiner this includes an under the hood engine compartment inspection a driver is not required to crawl under the vehicle during the test

pre trip inspection for school bus drivers video communications - Jun 02 2022
web one of the primary reasons for school bus safety is the daily pre trip inspection of the school bus this video will demonstrate in detail how to perform the pre trip of a school bus the bus used in the video is a conventional school bus with a dual air brake system

free california cdl school bus practice test 2023 - Mar 11 2023
web home california california school bus practice test 1 free california cdl school bus practice test 2023 if you want to get your cdl school bus endorsement you need to know what is on the exam you will be expected to answer questions about driver safety emergency evacuation and transporting students

ca cdl pre trip inspection practice test driving tests org - Dec 08 2022
web more ca cdl pre trip inspection exam resources complete all 91 questions ca cdl pre trip inspection test ca cdl pre trip inspection test 2 ca cdl pre trip inspection test 3 ca cdl pre trip inspection test 4 ca cdl pre trip inspection marathon ca cdl pre trip inspection exam simulator

cdl school bus pre trip inspection flashcards quizlet - Mar 31 2022
web 3 clearance lights clean none broken or missing proper color amber 8 way student lights clean none missing or broken proper color amber on the inside red on the outside leaks look under engine compartment no puddles or dripping fluids passenger side cross view mirrors securely mounted clean and not broken

california cdl handbook 2023 free ca cdl manual - Jul 03 2022
web prepare to pass the california cdl school bus test california cdl manual section 11 pre trip test see detailed information about the california cdl pre trip inspection skills test this section of the california cdl commercial drivers license manual california cdl handbook will assist drivers taking the pre trip inspection

school bus pre trip inspection meets california standards - Feb 27 2022
web school bus pre trip inspection meets california standards leonard castillo duesd 36 subscribers subscribe 69 share 7 6k views 9 months ago school bus pre trip

2023 ca school bus cdl practice test 1 cristcdl com - May 13 2023
web 2023 ca school bus cdl practice test 1 home california cdl practice test ca school bus cdl practice test 1 test description en espanol ca school bus fact sheet questions on test 20 correct answers needed to pass 16 passing score 80 age to apply 18 advertise here advertisement advertise here advertisement advertise

cdl pre trip inspection demonstration on a school bus - Oct 06 2022
web jun 19 2018 pre trip inspection demonstrated on a school bus this is how you should perform your pre trip inspection on the cdl road test this would be after you perform the light check with the

ca cdl pretrip videos 2023 california cristcdl com - Aug 04 2022
web with over 30 years experience in the cdl field we have more questions that appear on the cdl written exams than any other site preparing for your california cdl test our 2023 pretrip videos will help you prepare for the pretrip exam
school bus pre trip inspection checklists pdf safetyculture - May 01 2022
web jul 10 2023 a school bus pre trip inspection checklist is used to thoroughly inspect school buses before its services it helps bus drivers or bus fleet supervisors to catch mechanical issues defects and damages this template has been built to perform the following check the exterior parts such as tires mirror windows and windshield
california cdl school bus practice test ca 2023 free - Jul 15 2023
web california cdl school bus practice test ca 2023 don t let the california cdl school bus test stress you nail your exam with the help of this free cdl practice test based on the real exam 20 questions 80 passing score 4 mistakes allowed
school bus pre trip inspection checklist driveroo inspector - Jan 29 2022
web this school bus pre trip inspection checklist is easily accessible from any tablet mobile device or pc and can be fully customized for your specific needs free school bus pre trip inspection checklist download this school bus pre trip checklist to inspect the following walk around the bus under the hood interior ca 94010 usa info
10 school bus pre trip inspection checklist vedantu - Dec 28 2021
web may 10 2019 digital school bus pre trip inspection checklists 1 school charabanc pre trip inspection checklist 2 basic pre trip inspection checklist and 3 driver evaluation checklist promote a standardized bus pre trip visit using safetyculture
free ca cdl pre trip inspection practice exam 2023 driving tests org - Apr 12 2023
web this cdl practice test is a great place to start if you re after the ca pre trip inspection endorsement each of the 20 questions is based on the official 2023 cdl manual the test is designed to prepare you for the pre trip inspection portion of your 2023 commercial driver s license exam
free california cdl pre trip inspection test 2023 dmv practice test - Nov 07 2022
web pass your inspection test take this ca vehicle inspection practice test now save time and get a pass guarantee limited time offer get cdl premium now and save 65
free california bus real 2023 cdl questions dmv written test - Feb 10 2023
web questions come from chapters covering school buses pre trip vehicle inspection test basic vehicle control skills test and on road driving the school bus endorsement can be used with the class a b or c cdl
free california cdl pre trip inspection practice test 2023 ca - Jun 14 2023
web with our free california cdl pre trip inspection practice test you will get a first look at the types of questions that the real exam will ask just like the real test our based questions are based on the concepts and subject matter found in the official

2023 california cdl handbook